АКЦІОНЕРНЕ ТОВАРИСТВО

«МИКОЛАЇВОБЛЕНЕРГО»

Замовник: АТ "Миколаївобленерго".

Об'єкт: Влаштування вузла обліку з 3ф лічильником потужністю до 50 кВт (з PLC модулем та внутрішнім реле керування навантаженням).

ТИПОВИЙ ПРОЕКТ

ПГ-0007.00 – ЕП
Електропостачання

Головний інженер проекту Віктор БАЙДАК

м. Миколаїв
2024 р.

Відомість робочих креслень основного комплекту ЕП

Аркуш	Найменування	Примітки
1	Загальні дані	
2	Однолінійна схема електропостачання 0,4кВт.	
3	План зовнішніх електричних мереж	
4	Місця опломбування вузла обліку	

Відомість документів, на які посилаються та документів що додаються

Аркуш	Найменування	Примітки
	Документи на які посилаються	
ДНАОП 0.00-1.32-01	Електрообладнання спеціальних установок	
ПУЕ-2017	Правила улаштування електроустановок	
Укрсільенергопроект	Посібник з проектування ліній 0,38кВ	
Київ 2003	Використанням арматури фірми "ENSTO"	
ДБНА 3.2-2-2009	Промислова безпека в будівництві. Основні положення	
	Документи що додаються	
ПГ-0007.00 - ЕП.СО	Специфікація обладнання	Аркушів-1

Виконання робіт вести у відповідності до СНіП 3.05.06-85 «Електротехнічні пристрої» з дотриманням вимог ДБН 3.2-2-2009 ССБТ. Промислова безпека у будівництві. Основні положення ».

Загальні дані

1. Вихідні дані.

Проект виконаний на підставі замовлення і технічних умов ТУ000, виданих АТ «Миколаївобленерго» та у відповідності з ПУЕ-2017, ДНАОП 0.00-1.32-01, ДБНА 3.2-2-2009. За надійністю електропостачання струмоприймачі об'єкта відносяться до споживачів III категорії.

Об'єкт відноситься докласу наслідків СС1 згідно ДСТУ 8855:2019.

2. Проектні рішення.

Підключення житлового приміщення, виконати проводом типу СІП-5 4х 0 мм^2 (п.2.4.11 3 абзац ПУЕ-2017) , до ввідно-облікової шафи IP54, встановленої на
Прокладку кабелю по стіні виконати в гофротрубі.
Переріз дроту вибрано на підставі п.2.4.13 ПУЕ-2017. (За умовами механічної міцності на відгалуженнях до вводів в будівлю слід застосовувати багатодротяні провода перерізом не менш 16 мм^2.)

Відстань по вертикалі від самоутримних проводів при найбільшій стрілі провисання до поверхні землі (проїздної частини, дороги) повинно бути не менш ніж 5м, до тротуарів і пішохідних доріжок - 3,5 м (п.2.4.50 ПУЕ 2017)

Шафу встановити на 1,5 м від нульової відмітки землі. У шафі встановити (з можливістю пломбування дооблікових ланцюгів). Діференційний автомат типу - АД-14 встановити в розподільчої шафі (ШР).

У ланцюзі нульового проводу встановлення апаратів захисту не допускається (п.1.7.157 ПУЕ-2017).

Монтаж робіт вести в обо'язковій відповідності до ПУЕ, чинними СНіП та типової інструкції по спорудженню мереж заземлення в електроустановках.

Після закінчення електромонтажних робіт, виконаних за даним проектом, споживач повинен підготувати протоколи випробування ізоляції проводів.

Змін.	Кіл.	Аркуш	№док.	Підпис	Дата	ПГ-0007.00 - ЕП			
						Влаштування вузла обліку з 3 фазним лічильником потужністю до 50 кВт (з вбудованим модулем PLC та внутрішнім реле керування навантаженням). Типовий проект			
						Електропостачання	Стад.	Аркуш	Аркушів
							ТП	1	4
Розробив		Байдак			08.24	Загальні дані	АТ "Миколаївобленерго" м. Миколаїв		
Перевірив		Байдак			08.24				

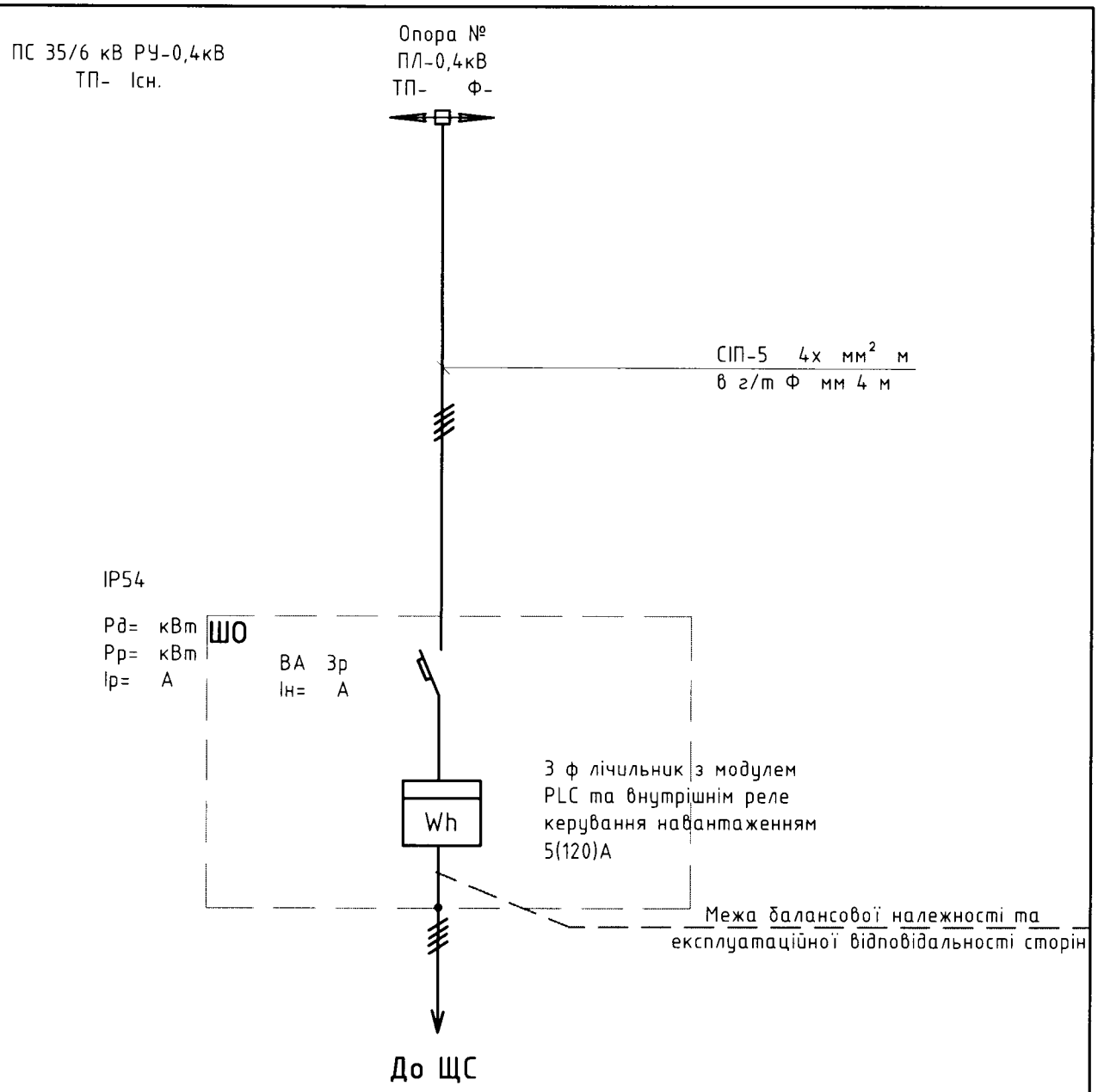

1. Для побутових споживачів.
2. Шафа обліку ШО встановлюється на межі земельної ділянки (Зазначити місце встановлення).

Після засобу обліку, включеного безпосередньо в живільну мережу, має бути встановлений апарат захисту якнайближче до засобу обліку, але не далі ніж 10 м по довжині електропроводки. (ДБН В.2.5-23:2010, п.11.10).

Вибір ввідного автоматичного вимикача

$$Ір = \frac{Рр}{\sqrt{3} * \cos\varphi * U}, А$$

Згідно з розрахунком приймаємо автоматичний вимикач номіналом А.

Змін.	Кіл.	Аркуш	№док.	Підпис	Дата
Узгодив		СТА			08.24
Розробив		Байдак			08.24
Перевірив		Байдак			08.24

ПГ-0007.00 - ЕП

Влаштування вузла обліку з 3 фазним лічильником потужністю до 50 кВт (з вбудованим модулем PLC та внутрішнім реле керування навантаженням). Типовий проект

Електропостачання

Стад.	Аркуш	Аркушів
ТП	2.1	

Однолінійна схема електропостачання 0,4кВ.

АТ "Миколаївобленерго" м. Миколаїв

Зам. інв. №

Підпис та дата

Інв. № ориг.

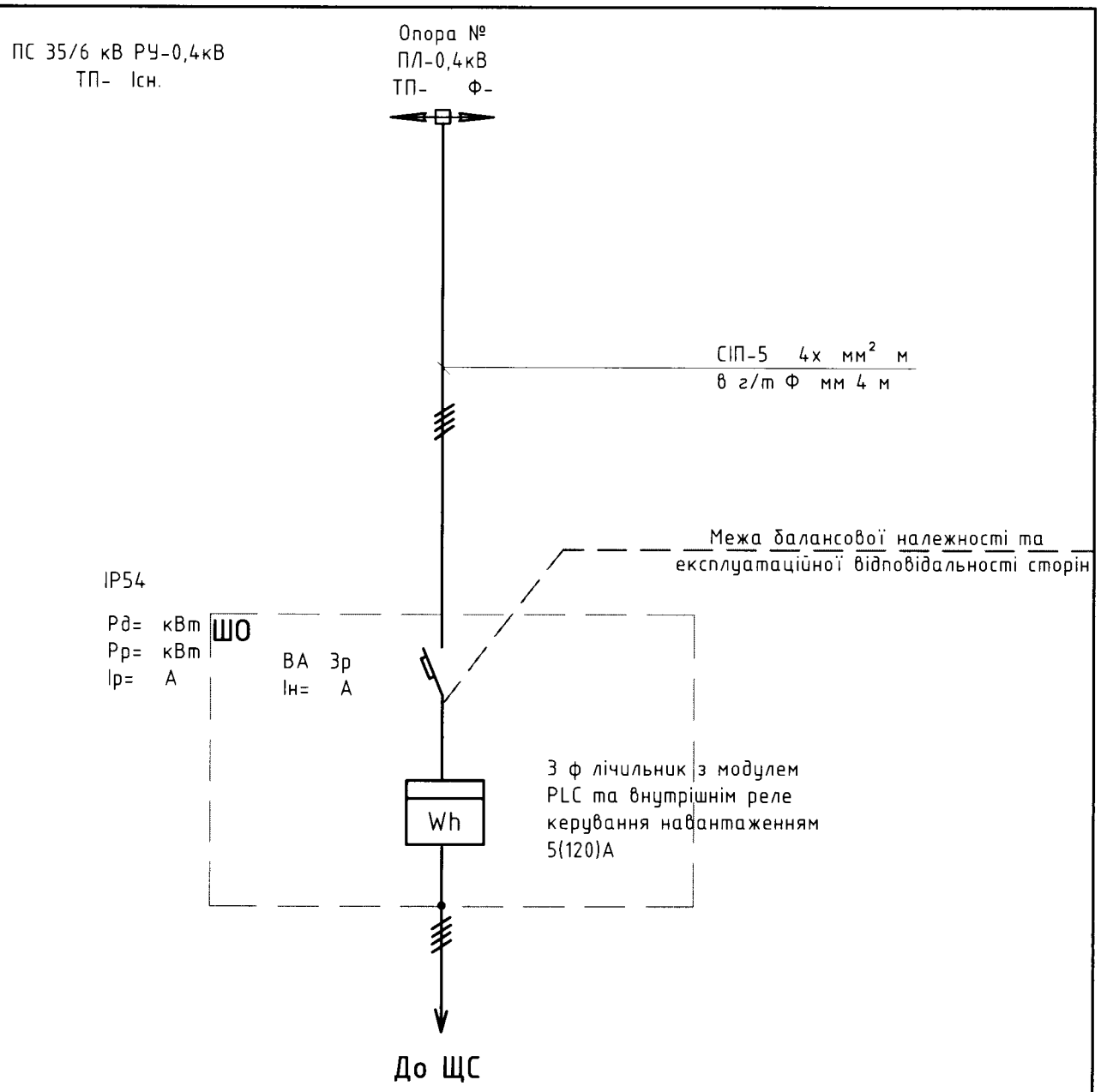

1. Для непобутових споживачів.
2. Шафа обліку ШО встановлюється на межі земельної ділянки (Зазначити місце встановлення).

Після засобу обліку, включеного безпосередньо в живільну мережу, має бути встановлений апарат захисту якнайближче до засобу обліку, але не далі ніж 10 м по довжині електропроводки. (ДБН В.2.5-23:2010, п.11.10).

Вибір ввідного автоматичного вимикача

$$Ір = \frac{Рр}{\sqrt{3} * \cos\varphi * U}, А$$

Згідно з розрахунком приймаємо автоматичний вимикач номіналом А.

Змін.	Кіл.	Аркуш	№док.	Підпис	Дата
Узгодив		СТА			08.24
Розробив		Байдак			08.24
Перевірив		Байдак			08.24

ПГ-0007.00 - ЕП

Влаштування вузла обліку з 3 фазним лічильником потужністю до 50 кВт (з вбудованим модулем PLC та внутрішнім реле керування навантаженням). Типовий проект

Електропостачання

Стад.	Аркуш	Аркушів
ТП	2	

Однолінійна схема електропостачання 0,4кВ.

АТ "Миколаївобленерго" м. Миколаїв

Зам. інв. №

Підпис та дата

Інв. № ориг.

ПЛАН

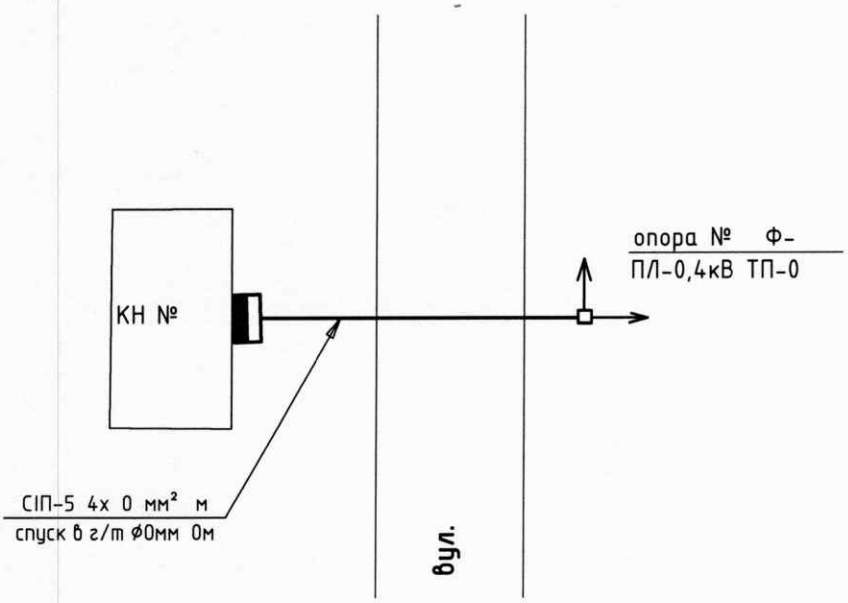

УМОВНІ ПОЗНАЧЕННЯ

⊗ Трубостійка існуюча ПЛ-0,4кВ

Проектована опора ПЛ-0,4кВ

Існуюча опора ПЛ-0,4кВ

ШО Шафа ввідно-облікова проектована

Самонесучий ізольований провід

Провід прокладен у г/т

СІП-5 2х16мм² / м — Марка, переріз провода / Довжина, м

Наружний контур заземлення

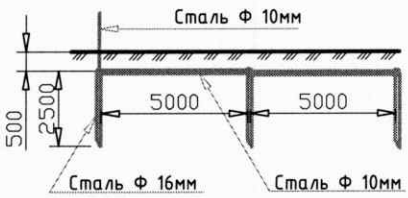

Змін.	Кіл.	Аркуш	№док.	Підпис	Дата
Розробив		Байдак			08.24
Перевірив		Байдак			08.24

ПГ-0007.00 - ЕП

Влаштування вузла обліку з 3 фазним лічильником потужністю до 50 кВт (з вбудованим модулем PLC модулем та внутрішнім реле керування навантаженням). Типовий проект

Електропостачання

Стад.	Аркуш	Аркушів
ТП	3	

План зовнішніх електричних мереж

АТ "Миколаївобленерго" м. Миколаїв

Зам. інв. №

Підпис та дата

Інв. № ориг.

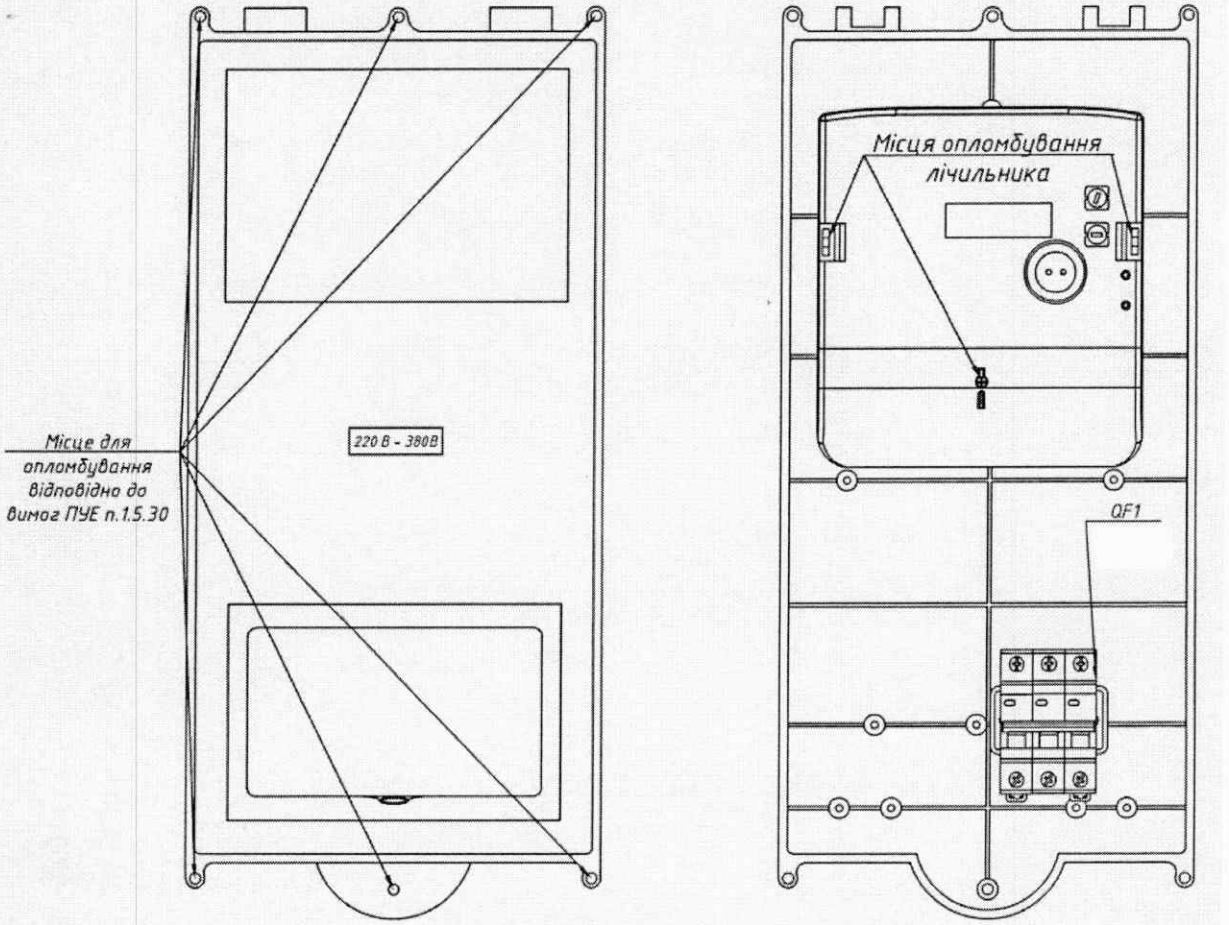

Схема підключення лічильника.

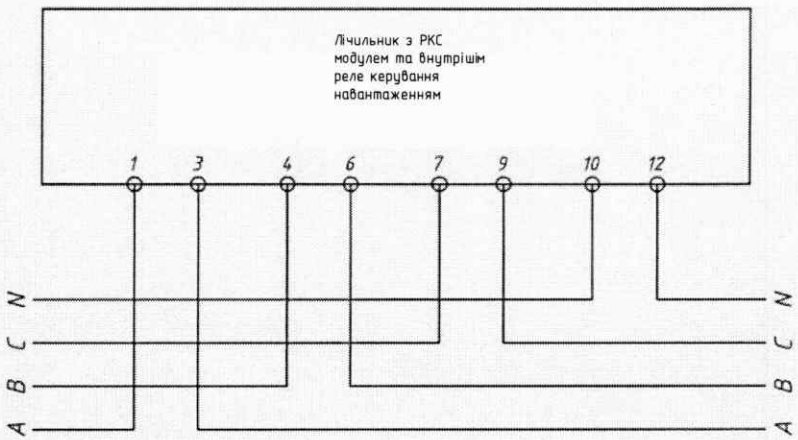

Змін.	Кіл.	Аркуш	№док.	Підпис	Дата
Розробив		Байдак			08.24
Перевірив		Байдак			08.24

ПГ-0007.00 - ЕП

Влаштування вузла обліку з 3 фазним лічильником потужністю до 50 кВт (з вбудованим модулем PLC та внутрішнім реле керування навантаженням). Типовий проект

Електропостачання

Стад.	Аркуш	Аркушів
ТП	4	

Місця опломбування вузла обліку. Схема підключення лічильника.

АТ "Миколаївобленерго" м. Миколаїв

Зам. інв. №

Підпис та дата

Інв. № ориг.

Позиция	Наименование и техническая характеристика	Тип, марка, обозначение документа, опросного листа	Код оборудования, изделия, материала	Завод-изготовитель	Единица измерения	Коли-чество	Масса единицы кг	Примечания
1	2	3	4	5	6	7	8	9
	Приєднання							
1	Автоматичний вимикач Ін=0 А	В-3р			шт	1		
2	Шафа обліку	IP54			шт	1		
3	Затискач натяжний	ЗН 2.3			шт	0		
4	Затискач підтримуючий	ЗП 3.1			шт	0		
5	Провід пер. 4х0 кв.мм	СІП-5 4х0			м	0		
6	Гофро труба ⌀мм	г/т			м	0		
7	Крюк плоский	ГМ 12			шт	1		
8	Затискач що проколює ізоляцію	TTD 151			шт	0		
9	Фіксатор гдя кріплення гофрованої труби	CF-32			шт	0		
10	Гак бандажний	GHSO-16			шт	0		
11	Бандажна сталева стрічка зі скрепою	IF 207/CF20			шт	0		
12	Автоматичний вимикач Ін=100 А	ВА77-1-125-3р			шт	1		
13	Лічильник	3 фазний лічильник 5(120)А з			шт	1		
		модулем PLC та внутрінім реле						
		керування навантаженням						

Зам. інв. №

Підп. і дата

Інв.№ підп.

Ізм	Кіл	Аркуш	№док	Підп	Дата
Розробив		Байдак			08.24
Перевірив		Байдак			08.24

ПГ-0007.00 - ЕП

Влаштування вузла обліку з 3 фазним лічильником потужністю до 50 кВт (з PLC модулем тавбудованим внутрішнім реле керування навантаженням). Типовий проект

Електропостачання

Стадія	Аркуш	Аркушів
РП	1	

Специфікація обладнання

АТ "Миколаївобленерго" м. Миколаїв